ELEKTRO MARIBOR D.D.
VETRINJSKA ULICA 2
2000 MARIBOR

Povprašujemo po sledečem blagu:

POZ.	NAZIV BLAGA	KOLIČINA	EM	CENA / EM (BREZ DDV)	CENA SKUPAJ (BREZ DDV)
1.	STREME OBEŠALNO OS G 80 6.19 **G streme OS 80** Minimalna prelomna sila: 90 kN Koda: **20 151** *6.19 **G shackle OS 80*** *Minimal breaking force: 90 kN* *Code: **20 151*** 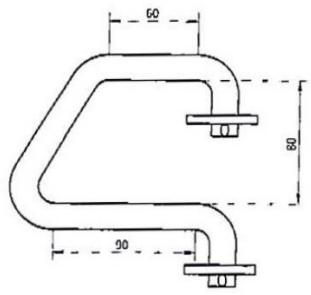 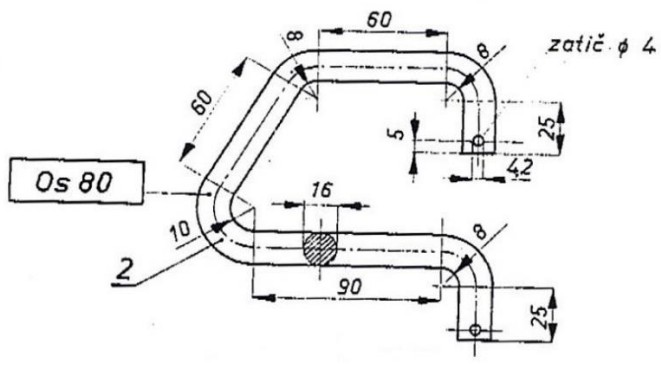 	100	kos		

PONUDNIK: _____

ŠTEVILKA PONUDBE: _____

DATUM: _____

SKUPAJ EUR (BREZ DDV): _____

Ostali pogoji:

<u>PROIZVAJALEC:</u>

<u>DOBAVNI ROK: največ 10 delovnih dni po prejemu naročila</u>

Rok plačila: 30 dni od datuma prejema računa

Dostava: FCO glavno skladišče kupca

Ponudbo je potrebno poslati <u>vključno do ponedeljka, 1.6.2026, do 15^{00} ure.</u>
Obvezno napisati dobavni rok ter proizvajalca.

Pogoji sprejetih standardov transparentnega poslovanja in smernice korporativne integritete družbe Elektro Maribor d.d. so objavljeni na spletni strani naročnika:

-protikorupcijska klavzula skladno z določili Zakona o integriteti in preprečevanju korupcije – ZintPK (seznanitev)
-določila Kodeksa poslovno etičnega obnašanja v družbi Elektro Maribor d. d.(seznanitev)
-v kolikor ponudbena vrednost ponudnika znaša 10.000,00 EUR ali več, mora ponudnik skupaj s ponudbo oddati tudi ustrezno izpolnjeno Izjavo o lastniški strukturi (Zakon o integriteti in preprečevanju korupcije - ZIntPK). V kolikor so podatki v izjavi, ki jo poda ponudnik, neresnični, je pravni posel ničen. (izpolnitev izjave)

Naročnik na tem mestu obvešča ponudnike, da bo morebitne spremembe podatkov predmetnega naročila (npr. rok oddaje ponudb, dodatna pojasnila) objavljal na svoji spletni strani http://www.elektro-maribor.si/. Na tej strani bo objavil tudi izbiro ponudnika v predmetnem naročilu, tako da ponudniki, ki bodo oddali ponudbo, o izbiri ne bodo neposredno obveščeni.

Ponudnik z oddajo ponudbe izjavlja, da se je seznanil in da bo spoštoval Kodeks ravnanja za poslovne partnerje družbe Elektro Maribor d.d., ki je objavljen na javno dostopni internetni strani naročnika Elektro Maribor d.d. (Domov / O podjetju / Akti družbe) – Kodeks ravnanja za poslovne partnerje.

Ponudnik z oddajo ponudbe izjavlja, da se je seznanil in da bo spoštoval Informacijsko varnostno politiko za tretje stranke družbe Elektro Maribor d.d., ki je objavljena na javno dostopni uradni internetni strani naročnika Elektro Maribor d.d. (Domov / O podjetju / Akti družbe) - Informacijska varnostna politika za tretje stranke.

ELEKTRO MARIBOR D.D.
VETRINJSKA ULICA 2
2000 MARIBOR

Sprejemamo samo podpisane in ožigosane ponudbe.

Elektronski naslov za oddajo ponudbe:
blaz.lorber@elektro-maribor.si